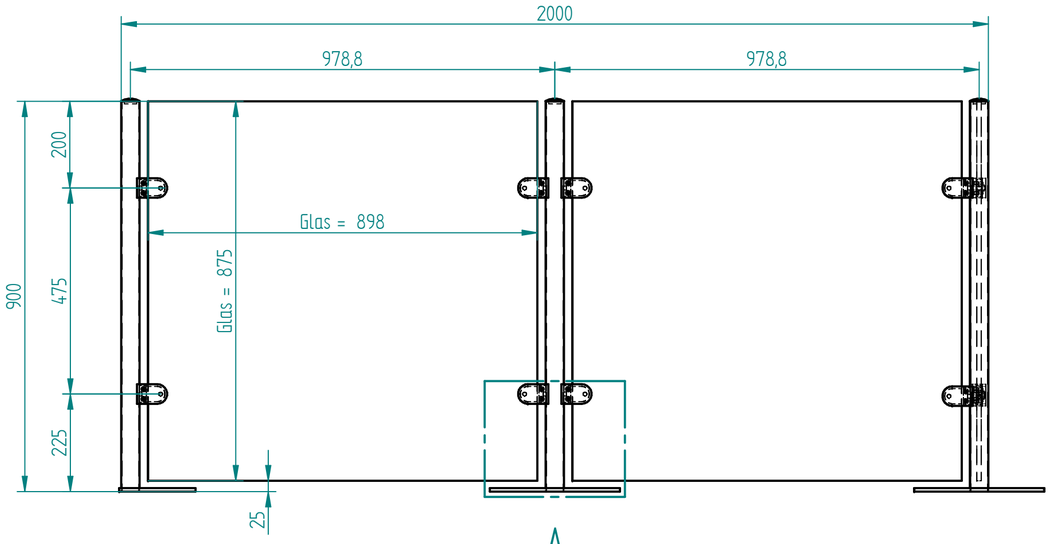

A

EINZELHEIT A
1:2

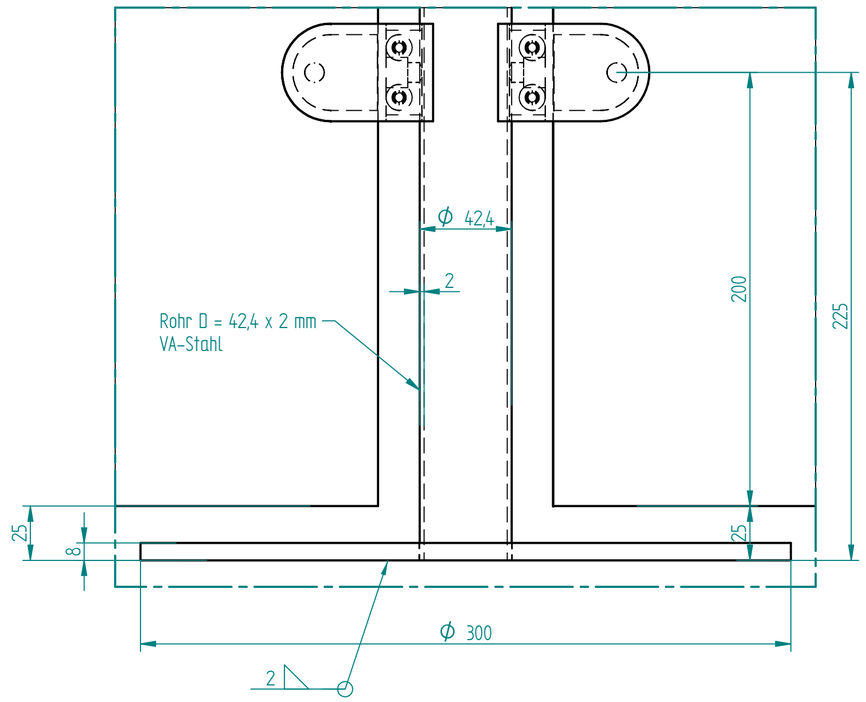

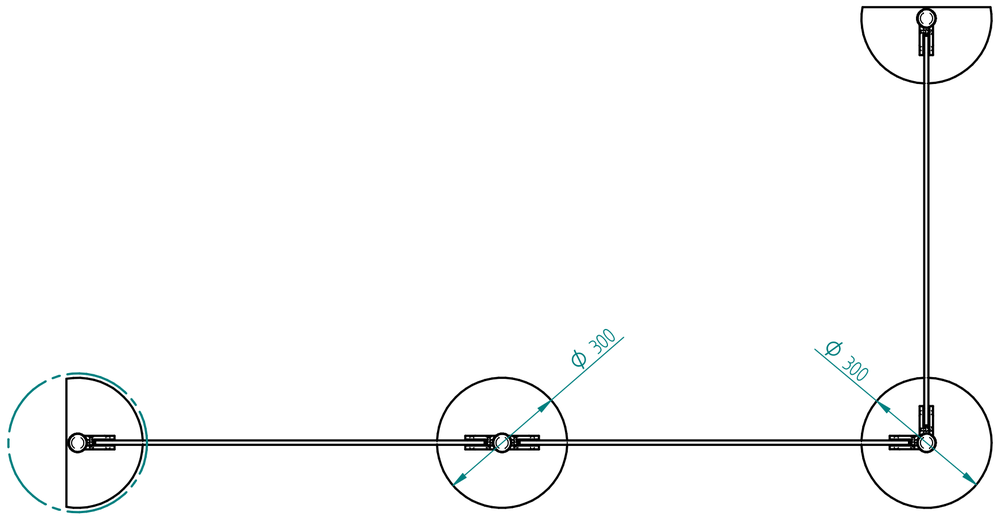

B

EINZELHEIT B
1:2,5

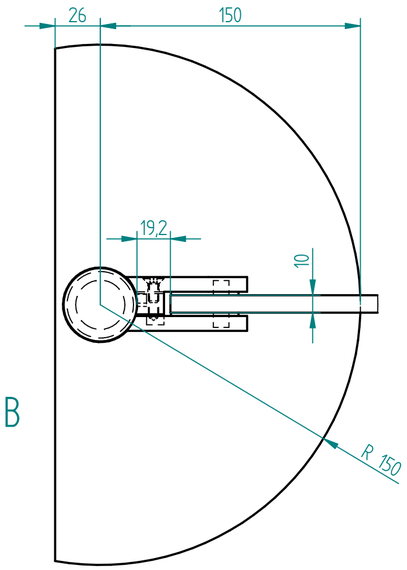

	NAME	DATE
gezeichnet	Ho.	22.02.2016
geprüft		
Oberfl. Beschlage	K240	
Stückzahl	1	
Glasart	ESG	
Glasstarke	10	
Kanten	poliert	
Oberflache Glas	Klarglas	

Glasprofi24

Kunde:
Transvent 900 – L-Form

SIZE: A 2
Benennung: Windschutz
REV

FILE NAME: Pfosten_rund_Bodenteller_900_Windschutz_Pf-EPf-Pf.dft

SCALE: M 1:10
WEIGHT: