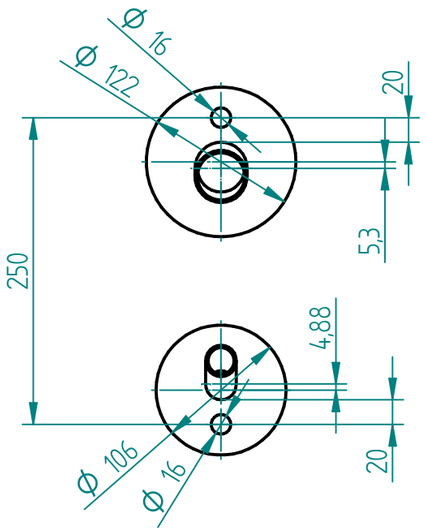

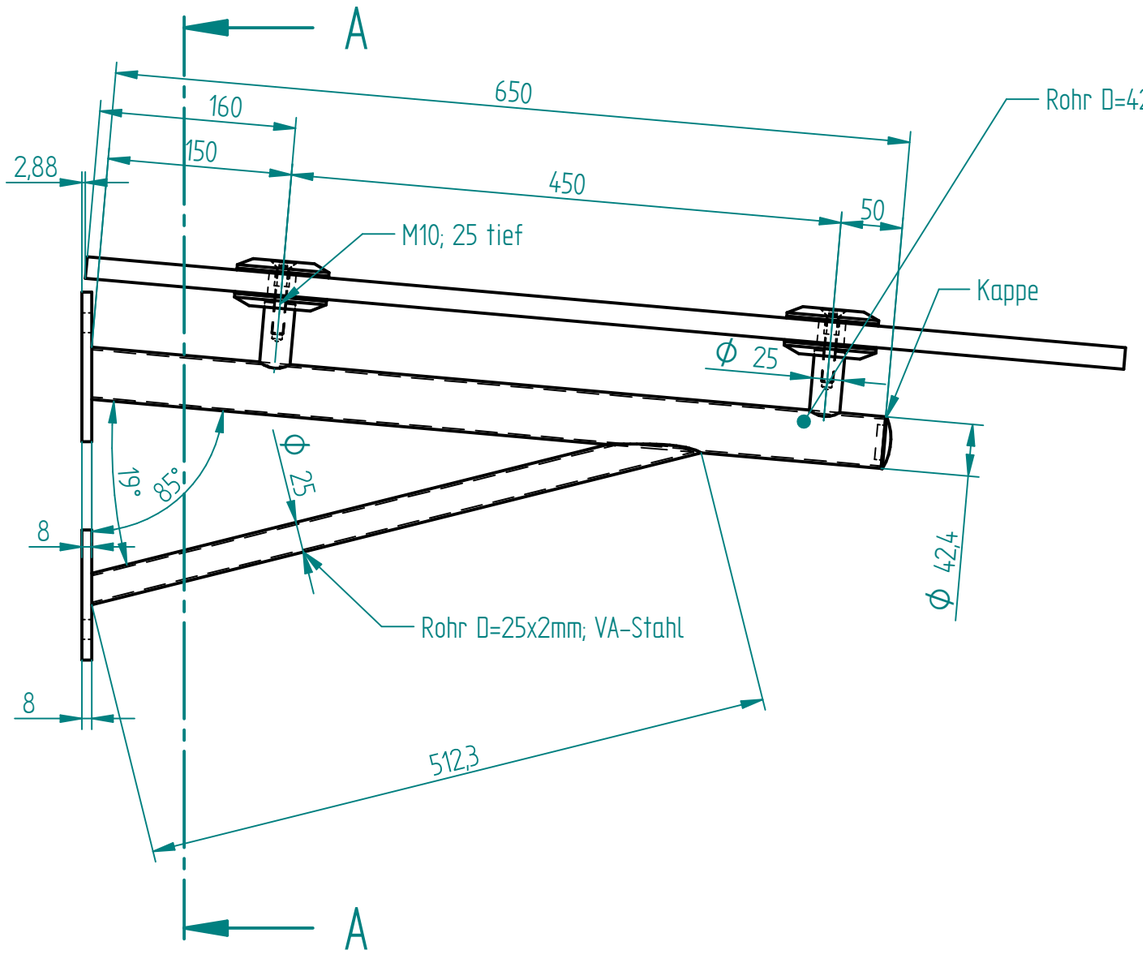

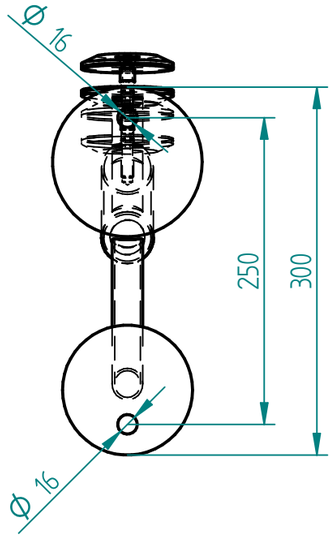

Glasbohrung: Ø20mm

	NAME	DATE
gezeichnet	michael.roehr	11/25/16
geprüft		
Oberfl. Beschläge	geschliffen	
Stückzahl	-	
Werkstoff	VA_Stahl geschliffen	

ETG BY KEVIN KREYER
EDELSTAHL TRIFFT GLAS

Kunde: _____

SIZE A3 | Benennung: 8800A-7-9 für Glas=700-900 | REV

FILE NAME: Trager_TRAVE_FormA_700-900_ETG-Glas.dft

SCALE: M 1:5 | WEIGHT: