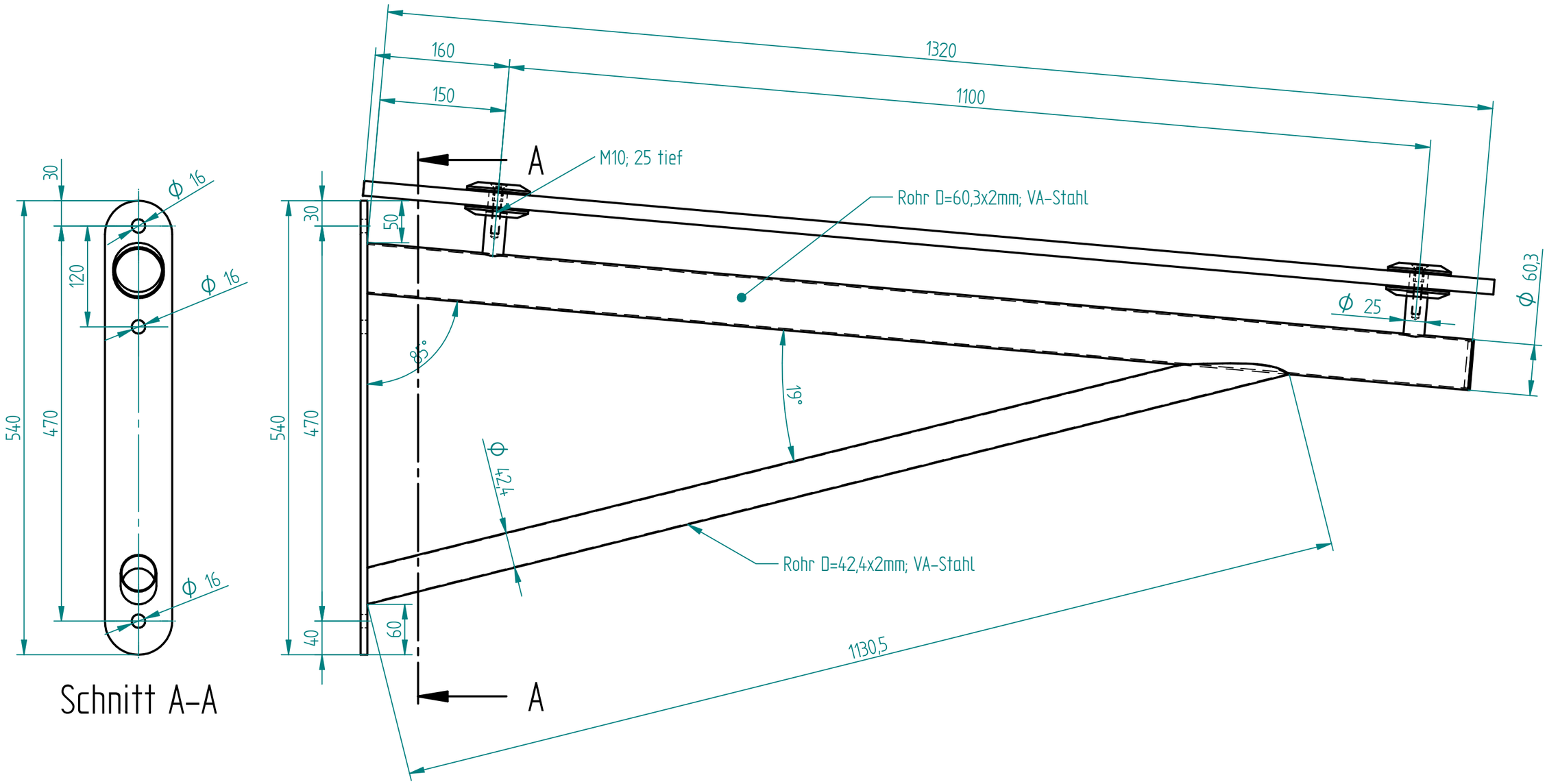

Materialeigenschaften			Version: –	Allgemeintoleranzen: (gelten nicht für Glaser) DIN ISO 2768-vL	ETG EDELSTAHL TRIFFT GLAS
Material:	Edelstahl				
Oberfläche:	geschliffen K240		Blatt A3	Maßstab: 1:1	Bearbeiter: michael.roehr	Zeichnungsdatum: 29.11.2019
Glaseigenschaften					
Glasart	VSG aus TVG		Bezeichnung: Vordach Rohrträger mit Wandleiste 135-155cm Dachtiefe		
Glasstärke	2x6 - 2x10				
			Artikel-Nummer: 8800-B155-1200		