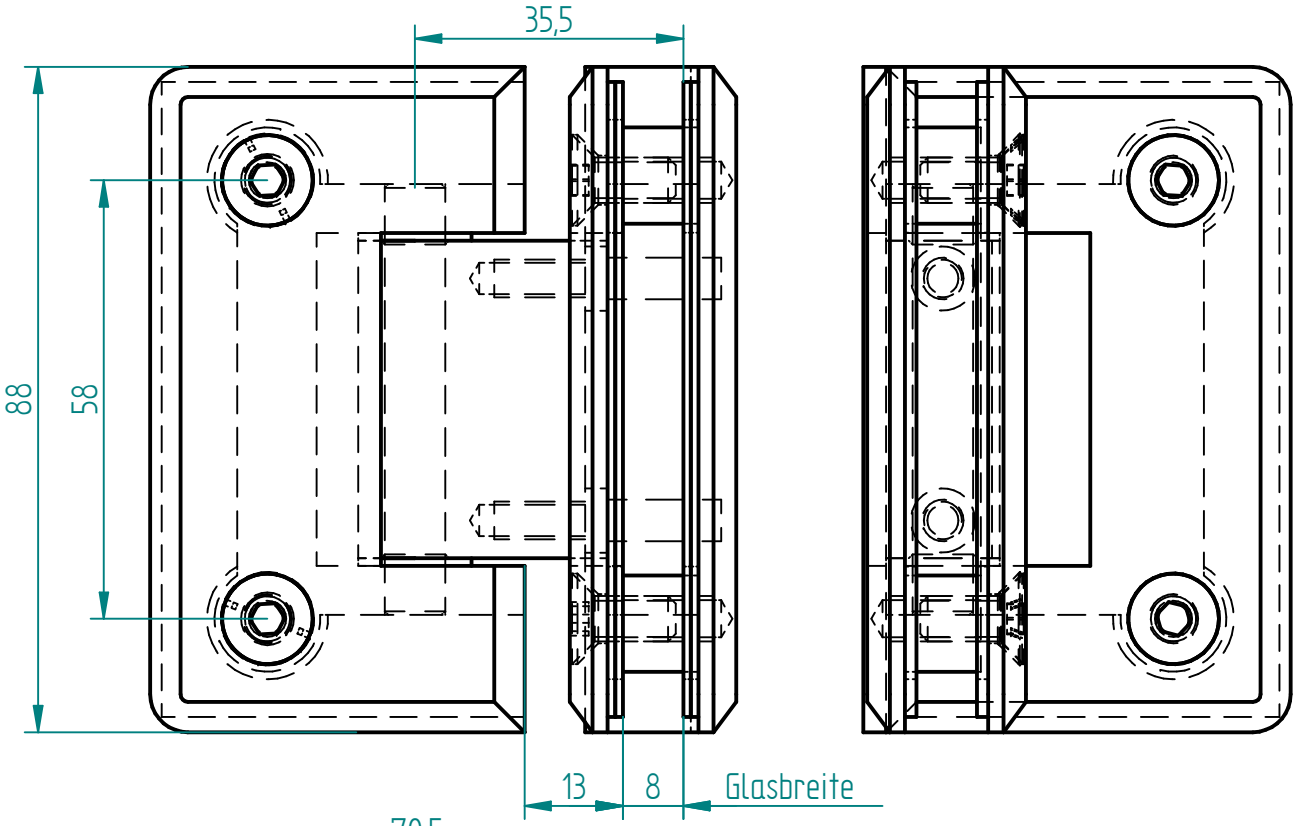

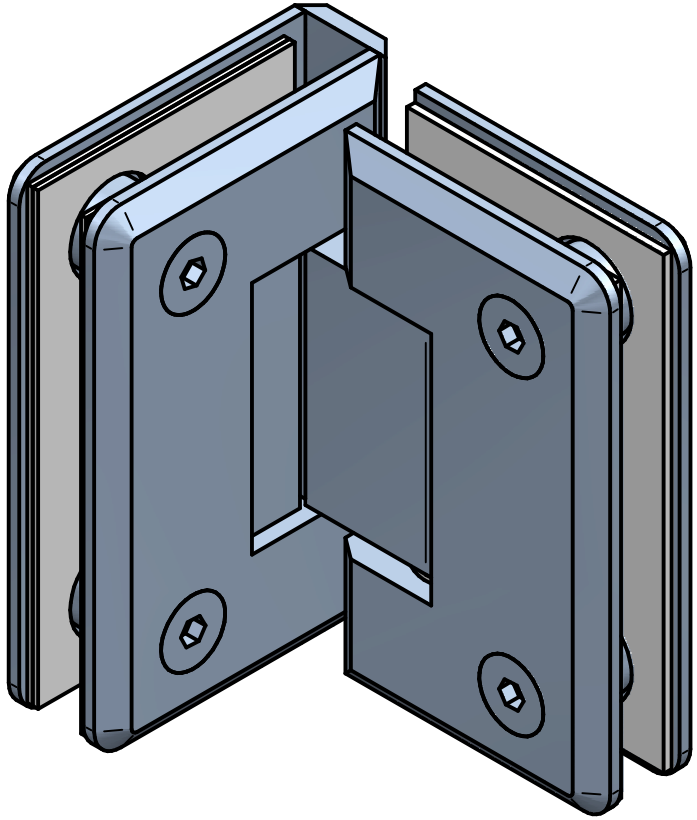

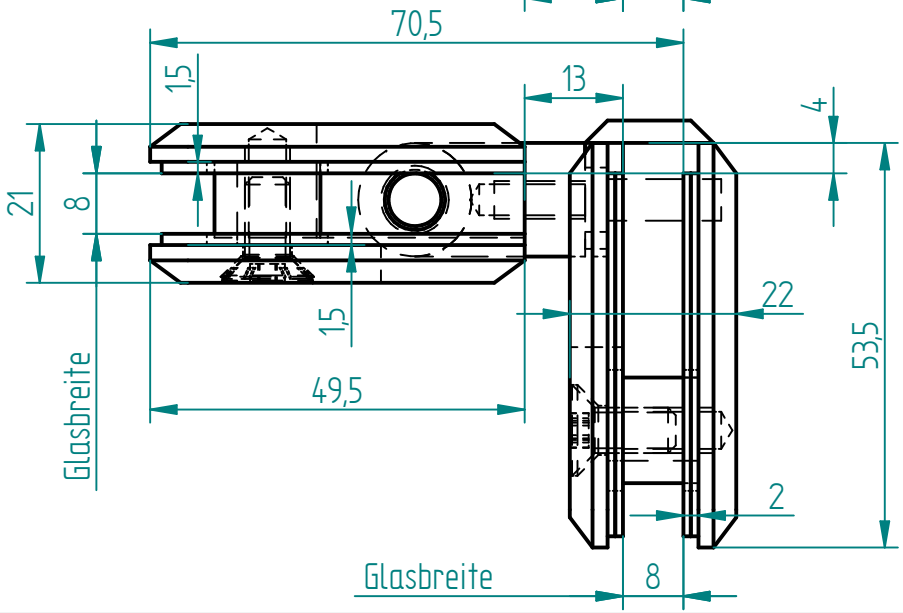

	NAME	DATE
gezeichnet		
geprüft		
Stückzahl		
Werkstoff	VA-Stahl geschliffen	
Masse		

ETG BY KEVIN KREYER
EDELSTAHL TRIFFT GLAS

Kunde:

SIZE A4 | Benennung: SA8500H-4 | REV

SCALE: M 1:1 | WEIGHT: